BPL Modem MV
MT: 2823
Installationsanleitung

Anwendungsbeispiel mit induktivem MV-Koppler von Eichhoff.

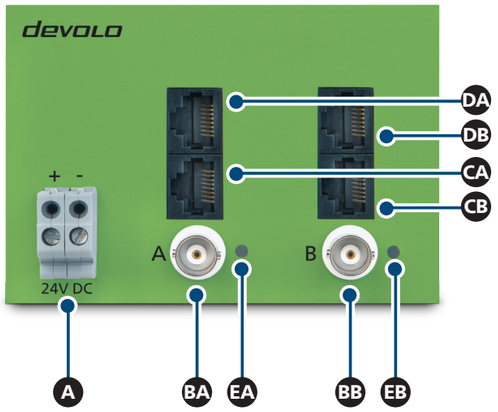

devolo AG
Charlottenburger Allee 60
52068 Aachen
Germany
Engineered in Germany

www.devolo.de/smart

44655/0517

1

Deutsch

Diese Installationsanleitung beschreibt ausschließlich die nötigsten Installationsschritte. Weitere Informationen zur Konfiguration und zum Produkt finden Sie im Produkthandbuch (www.devolo.de/BPL-Modem-MV-Handbuch).

Bestimmungsgemäßer Gebrauch
Bitte achten Sie auf einen bestimmungsgemäßen Gebrauch des devolo BPL Modem MV, um Schäden an diesem oder anderen Geräten zu vermeiden. Der Bestimmungsgemäße Gebrauch des BPL Modem MV ist die Verbindung von Geräten im Installationsbereich über Access Powerline Kommunikation. Das BPL Modem MV ist zur Montage auf der Hutschiene vorgesehen. Das Gerät ist in Verbindung mit einem Gleichstrom– Stromversorgungsgerät nach Überspannungskategorie 4 zur Installation im Installationsbereich der Überspannungskategorie 4 oder niedriger vorgesehen.

Wichtige Sicherheitsanforderungen
Einbau und Montage dürfen nur durch eine Elektrofachkraft und gem. NAV, Teil 2, § 13 auf Anweisung des Anlagenbetreibers erfolgen.
Die Leitungseigenschaften und Querschnitte zum Anschluss des BPL Modem MV sind entsprechend der Absicherung vorzunehmen. Der Stromwert der Absicherung soll 2 A betragen.

Montage
Montieren Sie das BPL Modem MV sachgemäß auf der Hutschiene. Beachten Sie die vertikale Montage- Ausrichtung des BPL Modem MV, so dass die Stromzufuhr von unten erfolgt und die Beschriftung aufrecht lesbar ist.

2

A **Versorgungsspannungsanschluss:** hier verbinden Sie die Klemmen mit den entsprechenden Leitern des Gleichstrom- Versorgungsnetzes.

BA **BNC- Anschluss des Teilmodems A:** hier verbinden Sie die BNC-Anschlüsse mit der entsprechenden BNC- Speiseleitung des externen Signalkopplers.

BB **BNC- Anschluss des Teilmodems B:** hier verbinden Sie die BNC-Anschlüsse mit der entsprechenden BNC- Speiseleitung des externen Signalkopplers.

CA **Back- to Back- Verbindung Modem A:** hier verbinden Sie, mit dem beiliegenden RJ45-Patchkabel, die beiden Ethernetbuchsen CA und CB.

CB **Back- to Back- Verbindung Teilmodem B:** hier verbinden Sie, mit dem beiliegenden RJ45-Patchkabel, die beiden Ethernetbuchsen CB und CA.

DA **RJ45- Ethernetbuchse Teilmodem A:** RJ45- Ethernetbuchse des Teilmodems A zum Anschluss kompatibler Ethernet- Geräte über RJ45-Ethernetkabel.

DB **RJ45- Ethernetbuchse Teilmodem B:** RJ45- Ethernetbuchse des Teilmodems B zum Anschluss kompatibler Ethernet- Geräte über RJ45-Ethernetkabel.

EA **Kontrollanzeige des Teilmodem A:** Leuchtet permanent GRÜN sobald das Teilmodem A eine PLC- Datenverbindung hat.

EB **Kontrollanzeige des Teilmodem B:** Leuchtet permanent GRÜN sobald das Teilmodem B eine PLC- Datenverbindung hat.

3

devolo Service & Support – für Kunden in Deutschland
devolo-Produkte sind von höchster Qualität. Dazu gehört, dass Sie als Kunde in der Lage sind, die devolo-Technologie optimal zu nutzen. Deshalb bietet devolo umfassenden und lückenlosen Support für alle Benutzer. Wenn Sie also während der Installation oder während des Betriebes Ihres devolo-Gerätes nicht weiterwissen, bitten wir Sie, folgende Medien zu Rate zu ziehen:

- **Handbuch ist online abrufbar www.devolo.de/BPL-Modem-MV-Handbuch**

Sollten Sie noch keine Antwort auf Ihre Frage erhalten haben, wenden Sie sich bitte an unsere Hotline.

Um eine schnelle und zielgerichtete Unterstützung zu gewährleisten, bitten wir Sie, folgende Informationen für das Telefonat bereit zu halten: Produktname, Seriennummer (auf dem Gerätelabel), Firmware-Version, angeschlossene Endgeräte und Problembeschreibung.

- **Service- und Support-Hotline**

Bei Fragen zur Service- und Garantieabwicklung, Installation oder Konfiguration Ihres devolo-Gerätes, wenden Sie sich bitte an unsere Service- und Support-Hotline unter: +49 (0)241 99082 444 oder E-Mail: support@devolo.com

CE

DECLARATION OF CONFORMITY

KONFORMITÄTSERKLÄRUNG

Manufacturer: Hersteller:	**devolo AG** **Charlottenburger Allee 60** **D-52068 Aachen**
Product: Produkt:	**devolo BPL Modem MV**
Type number: Typnummer:	**MT:2823**
Intended purpose: Verwendungszweck:	**PLC Communication Device** PLC Kommunikationsgerät
Directive: Richtlinie:	**2014/30/EU, 2014/35/EU, RoHS 2011/65/EC**

The product complies with the essential requirements and provisions of following standards and methods:
Das Produkt entspricht den grundlegenden Anforderungen und Bestimmungen der folgenden Normen und Methoden:

Safety requirements: Sicherheitsanforderungen:	**EN 60950-1:2006+A11:2009+A1:2010 +A12:2011+AC:2011+A2:2013**
Immunity requirements: Immunitätsanforderungen:	**EN 50412-2-1:2005**
EMC requirements: EMV Anforderung:	**EN 55022:2010/AC:2011** **EN 55024:2010**

This declaration is submitted by:
Diese Erklärung wird verantwortlich abgegeben durch:

Aachen, 24th May 2017
Aachen, 24. Mai 2017

Heiko Harbers
CEO
Vorstandsvorsitzender

BPL Modem MV
MT: 2823
Installation Guide

Example application with inductive MV coupler from Eichhoff.

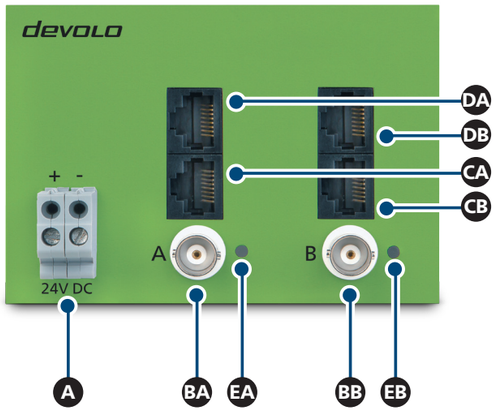

devolo AG
Charlottenburger Allee 60
52068 Aachen
Germany
Engineered in Germany

www.devolo.com/smart

44655/0517

1

English

This Installation Guide lists only the most basic installation steps that are necessary. For additional information about configuration and the product, refer to the product manual (www.devolo.com/BPL-Modem-MV-manual).

Intended use
Ensure that the BPL Modem MV is used according to its intended use in order to prevent damage to it or other devices. The intended use of the BPL Modem MV is to connect devices in the installation area via Access Powerline communication. The BPL Modem MV is intended for installation on the DIN rail. The device, in combination with a DC current power supply unit, is intended to be installed in the installation area of the overvoltage category 4 or lower in accordance with overvoltage category 4.

Important safety requirements
Installation may be performed by a qualified electrician and in accordance with German Low Voltage Connection Ordinance (NAV), part 2, § 13 upon instruction of the system operator.
The line properties and cross-sections for connecting the BPL Modem MV must be selected based on the fuse protection. The current value of the fuse protection should be 2 A.

Installation
Install the BPL Modem MV properly on the top-hat rail. Take into account the vertical installation alignment of the BPL Modem MV so that the mains power supply comes from below and the label is legible in an upright position.

2

A **Supply voltage connection:** Connect the terminals to the corresponding DC current power supply conductors here.

BA **Modem part A BNC connection:** Connect the BNC connections to the corresponding BNC feed line of the external signal coupler here.

BB **Modem part B BNC connection:** Connect the BNC connections to the corresponding BNC feed line of the external signal coupler here.

CA **Back to back connection for modem A:** Connect both CA and CB Ethernet jacks with the included RJ45 patch cables here.

CB **Back to back connection for modem part B:** Connect both CB and CA Ethernet jacks with the included RJ45 patch cables here.

DA **RJ45 Ethernet jack for modem part A:** Modem part A RJ45 Ethernet jack for the connection of compatible Ethernet devices over an RJ45 Ethernet cable.

DB **RJ45 Ethernet jack for modem part B:** Modem part B RJ45 Ethernet jack for the connection of compatible Ethernet devices over an RJ45 Ethernet cable.

EA **Modem part A control display:** Illuminates steady GREEN as soon as the modem part A has a PLC data connection.

EB **Modem part B control display:** Illuminates steady GREEN as soon as the modem part B has a PLC data connection.

3

devolo Service & Support – for customers in Germany
devolo products are of the highest quality. This includes making sure that you, the customer, are able to take maximum advantage of devolo technology. Therefore devolo provides comprehensive support for all users. So if you don't know how to proceed when installing or operating your devolo device, please make use of the advice in the following media:

- **The manual can be accessed online at www.devolo.com/BPL-Modem-MV-manual**

If you still haven't found an answer to your question, please use our hotline.

To ensure fast and efficient support, please have the following information ready when you call: product name, serial number (on the device label), firmware version, connected terminal devices and problem description.

- **Service & Support hotline**

If you have questions concerning service and warranty processing, installation or configuration of your devolo device, please call our Service and Support hotline at +49 241 99082 444 or send an e-mail: support@devolo.com

CE

DECLARATION OF CONFORMITY

KONFORMITÄTSERKLÄRUNG

Manufacturer: Hersteller:	**devolo AG** **Charlottenburger Allee 60** **D-52068 Aachen**
Product: Produkt:	**devolo BPL Modem MV**
Type number: Typnummer:	**MT:2823**
Intended purpose: Verwendungszweck:	**PLC Communication Device** PLC Kommunikationsgerät
Directive: Richtlinie:	**2014/30/EU, 2014/35/EU, RoHS 2011/65/EC**

The product complies with the essential requirements and provisions of following standards and methods:
Das Produkt entspricht den grundlegenden Anforderungen und Bestimmungen der folgenden Normen und Methoden:

Safety requirements: Sicherheitsanforderungen:	**EN 60950-1:2006+A11:2009+A1:2010 +A12:2011+AC:2011+A2:2013**
Immunity requirements: Immunitätsanforderungen:	**EN 50412-2-1:2005**
EMC requirements: EMV Anforderung:	**EN 55022:2010/AC:2011** **EN 55024:2010**

This declaration is submitted by:
Diese Erklärung wird verantwortlich abgegeben durch:

Aachen, 24th May 2017
Aachen, 24. Mai 2017

Heiko Harbers
CEO
Vorstandsvorsitzender